a)

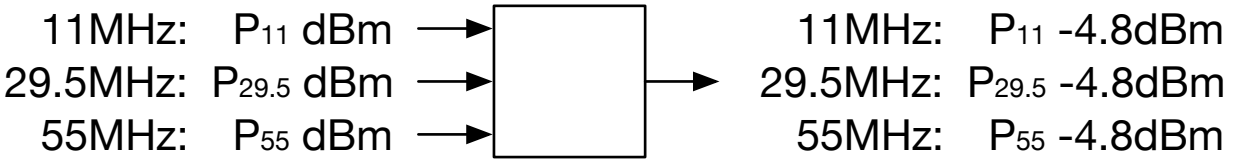
11MHz: P11 dBm
29.5MHz: P29.5 dBm
55MHz: P55 dBm
11MHz: P11 -4.8dBm
29.5MHz: P29.5 -4.8dBm
55MHz: P55 -4.8dBm

b)

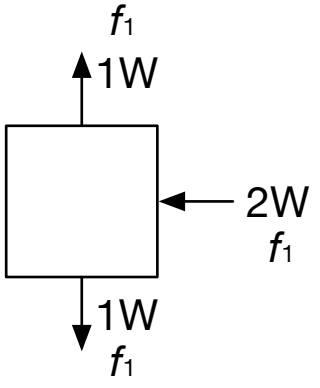
f1
1W
2W
f1
1W
f1

c)

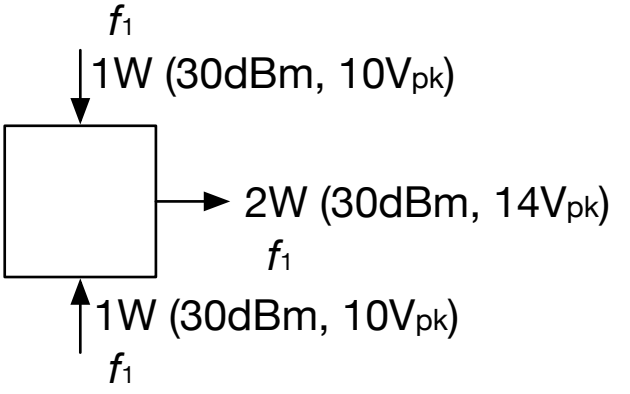
f1
1W (30dBm, 10Vpk)
2W (30dBm, 14Vpk)
f1
1W (30dBm, 10Vpk)
f1

d)

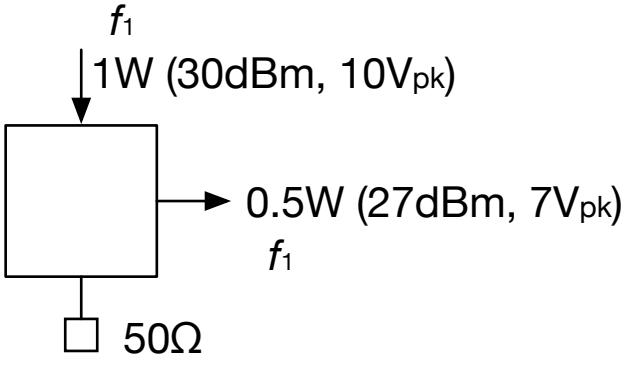
f1
1W (30dBm, 10Vpk)
0.5W (27dBm, 7Vpk)
f1
50Ω

e)

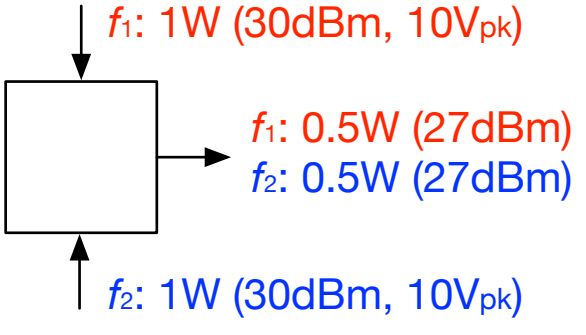
f1: 1W (30dBm, 10Vpk)
f1: 0.5W (27dBm)
f2: 0.5W (27dBm)
f2: 1W (30dBm, 10Vpk)